平成２９年度長崎市中学１年生バドミントン大会
平成３０年３月１０日（土）
長崎市民体育館

男子シングルス

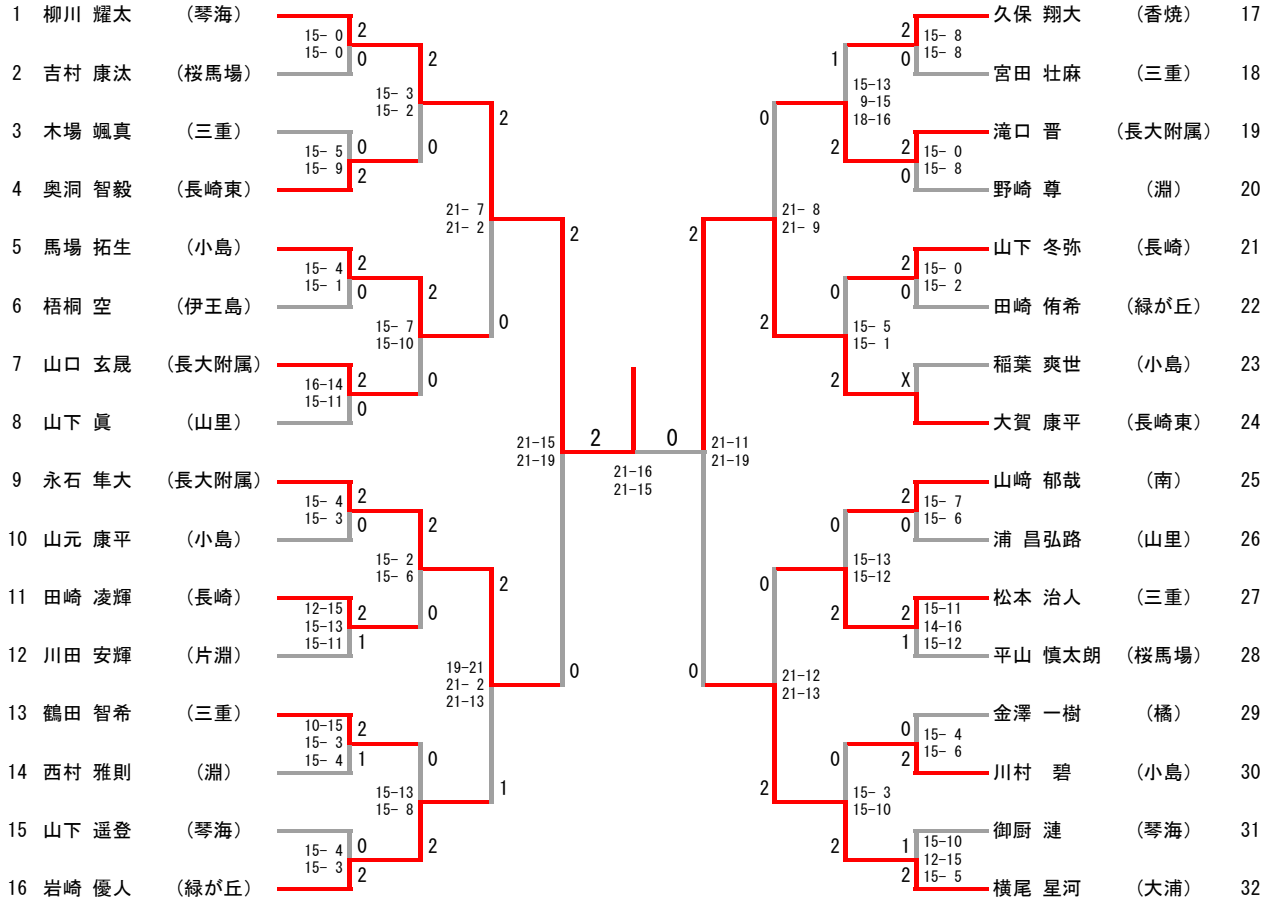

三位決定戦

平成２９年度長崎市中学１年生バドミントン大会
平成３０年３月１０日（土）
長崎市民体育館

男子ダブルス

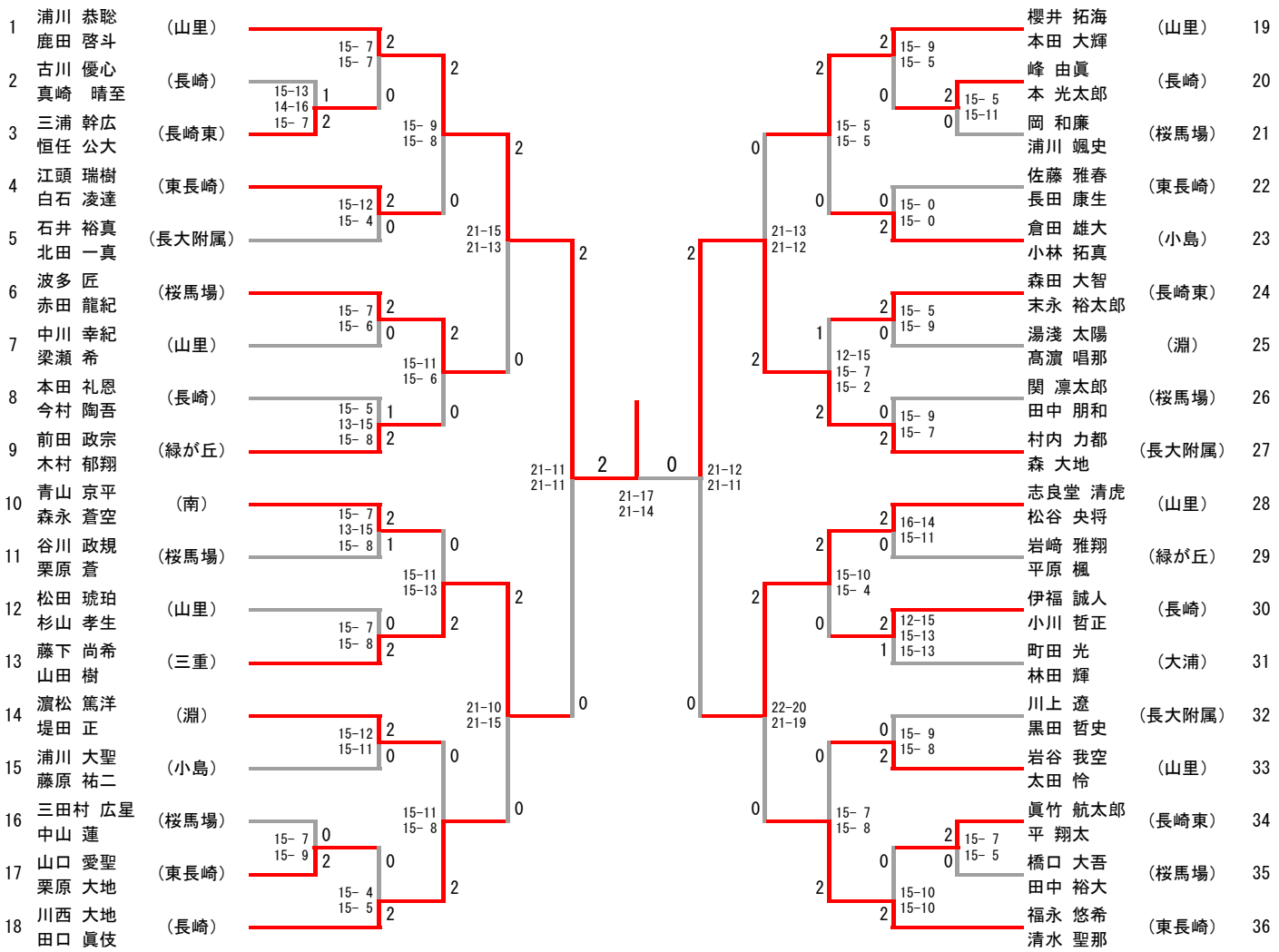

三位決定戦

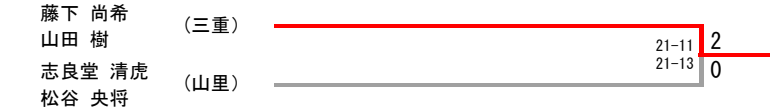

平成２９年度長崎市中学１年生バドミントン大会
平成３０年３月１０日（土）
長崎市民体育館

女子シングルス

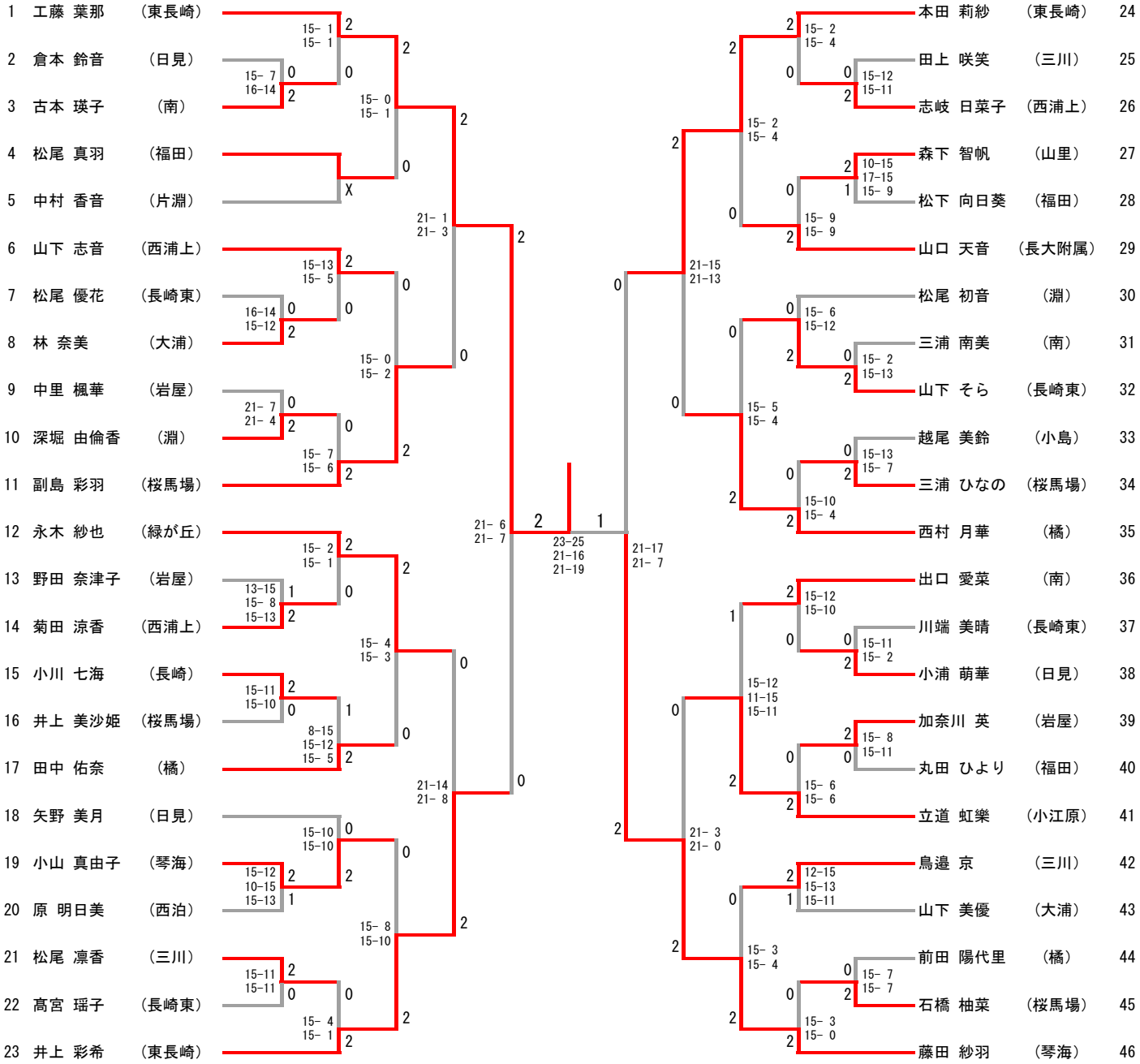

三位決定戦

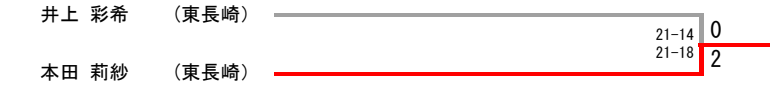

平成２９年度長崎市中学１年生バドミントン大会
平成３０年３月１０日（土）
長崎市民体育館
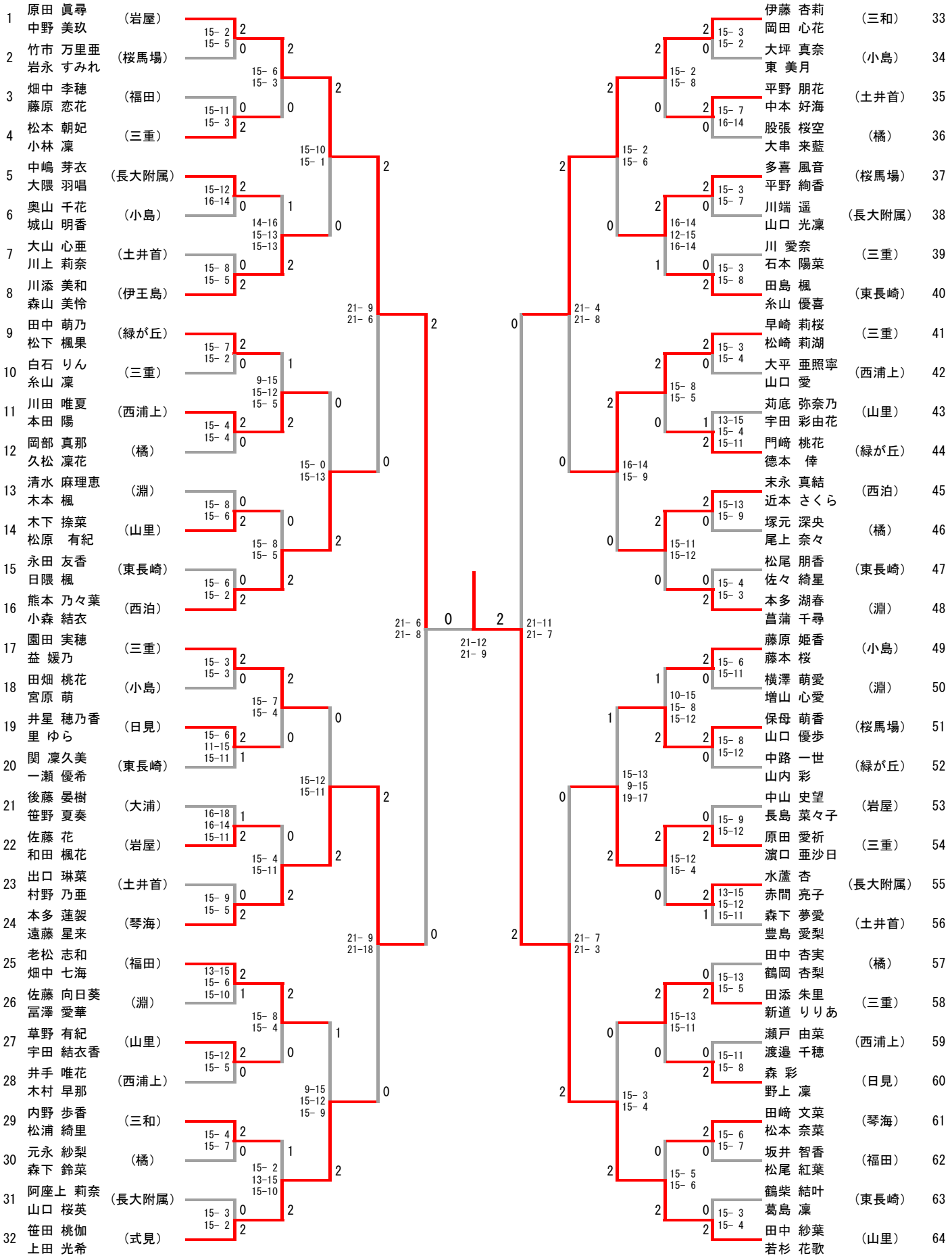
女子ダブルス